Dimplex®

PLX E

Elektryczne grzejniki panelowe ze sterowaniem elektronicznym

Ogrzewanie elektryczne w dobrym stylu

Elektryczne grzejniki panelowe PLX E to wydajne urządzenia zaprojektowane z myślą o energooszczędnym ogrzewaniu, które charakteryzuje wysoka jakość wykonania i nowoczesne wzornictwo. Urządzenia wyróżniają się nowoczesnym wzornictwem i sprawdzają się jako samodzielny lub uzupełniający system grzewczy. Grzejniki PLX E wyposażono w zaawansowany system sterowania z zegarem tygodniowym i funkcją „Eco-Start" decydującą o czasie załączenia grzejnika w celu osiągnięcia wymaganej temperatury w przedziale czasowym. Obsługę ułatwia intuicyjny panel sterowania z wyświetlaczem LCD. Zastosowane rozwiązania techniczne sprawiają, że grzejniki PLX E są doskonałym wyborem do ogrzewania budynków mieszkalnych oraz komercyjnych.

PLX E

Elektryczne grzejniki panelowe ze sterowaniem elektronicznym

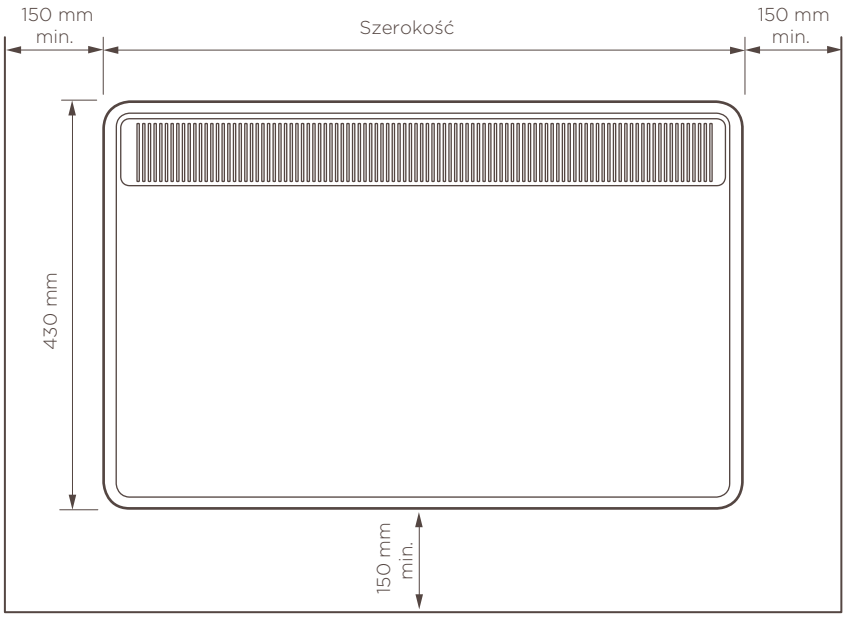

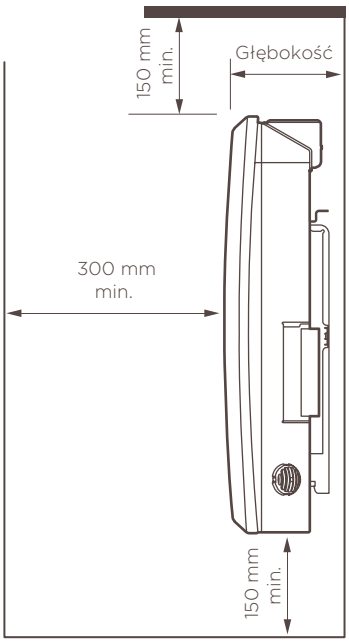

Charakterystyka

- 5 modeli o mocy w zakresie 0,5-3,0 kW.
- Płaska konstrukcja o głębokości 115-143 mm charakteryzująca się atrakcyjnym wzornictwem.
- Zakres regulacji od +7°C do +32°C (dokładność pomiaru +/-0,2°C).
- Elektroniczny termostat sterowany cyfrowo zapewniający stabilną temperaturę pomieszczenia.
- Niskotemperaturowy element grzewczy z radiatorem.
- Programator z zegarem tygodniowym.
- Intuicyjny panel sterowania z wyświetlaczem LCD.
- Tryby pracy: Home all day (tryb ciągły), Out all day (tryb poza domem), Holiday (tryb wakacyjny).
- Sterowanie funkcjami automatycznego dostosowania do wymagań użytkownika.
- Funkcja „Eco-Start" decydująca o czasie załączenia w celu osiągnięcia wymaganej temperatury w przedziale czasowym.
- Funkcja „otwarte okna" automatycznie zmniejszająca moc grzewczą w celu zapobiegania stratom ciepła przy otwartych oknach, a tym samym znacznie redukująca koszty eksploatacji.
- Elektroniczne i elektromechaniczne zabezpieczenie przed przegrzaniem.
- Wysokiej jakości metalowa obudowa w kolorze białym (RAL 9016), malowana proszkowo.

Dane techniczne

Model	PLX 050E	PLX 100E	PLX 150E	PLX 200E	PLX 300E
Kod EAN 5011139 + (...)	090768	090713	090737	090744	090751
Moc grzewcza (kW)	0,50	1,00	1,50	2,00	3,00
Zakres regulacji temperatury (°C)	7-32	7-32	7-32	7-32	7-32
Zasilanie	1/N/PE 230-240V / 50Hz				
Stopień ochrony	IP24	IP24	IP24	IP24	IP24
Klasa ochrony	I	I	I	I	I
Wymiary: szer. x wys. x gł. (mm)	450 x 430 x 115	620 x 430 x 115	690 x 430 x 115	860 x 430 x 115	860 x 430 x 143
Masa (kg)	4,6	5,9	6,1	7,8	8,7
Ti	17	12	10	9	7
Hi	4	4	4	4	4
Ilość na palecie	68	48	40	36	28

Dimplex®
Glen Dimplex Polska Sp. z o.o. • ul. Strzeszyńska 33 • 60-479 Poznań
tel. 61 842 58 05 • fax: 61 842 58 06 • office@dimplex.pl
www.dimplex.pl

Zastrzegamy sobie prawo do zmian i odstępstw w kolorach.